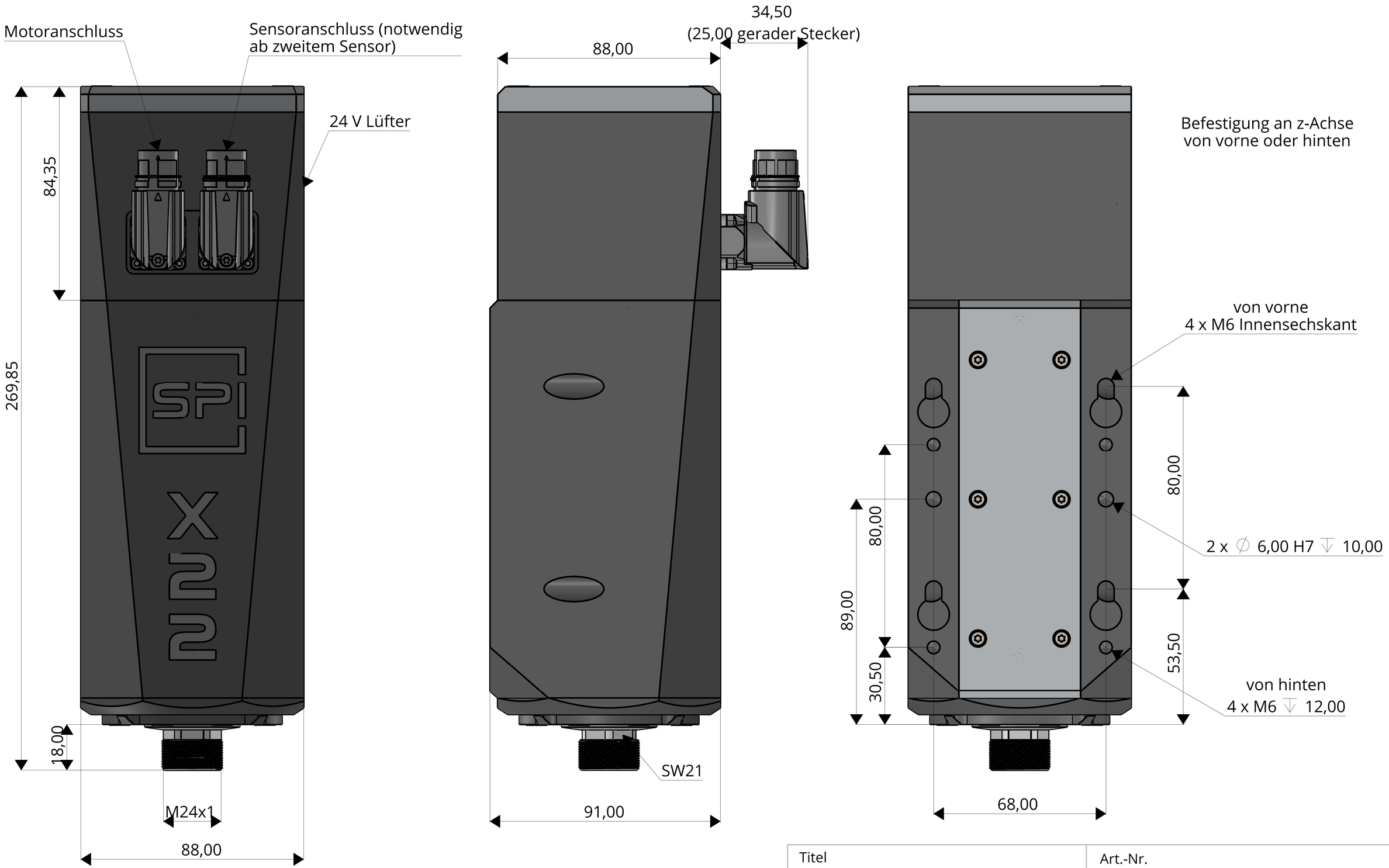

Titel	Art.-Nr.			
X22-L-ER20	A00004			
	Maßstab	Rev.	Datum	Blatt
	2:1	A	07.09.2021	1

© 2021 SPINOGY Technische Änderungen, Irrtümer und Druckfehler vorbehalten.

Technische Daten - X22 - manueller Werkzeugwechsel

Leistung: 1,5 kW | 2,2 kW

Spannung: 230 V | 400 V

Polzahl: 2-Pol | 4-Pol

Kühlart: Luftkühlung

Werkzeugschnittstelle: ER20

Spannbereich: 1 bis 13 mm

Drehzahl: 25.000 bis 50.000 U/min

Spindellager: Stahllager | Hybridlager

Temperatursensorik: PTC | PT100 (Lager, Wickelkopf)

Drehzahlsensorik: Inkremental | Induktiv

Motorstecker: 9-Pol gerade | 9-Pol gewinkelt

Sensorstecker: 17-Pol gerade | 17-Pol gewinkelt

Lüfter: 24 V Lüfter

Schutzart: IP30

Gewicht: 4,94 kg

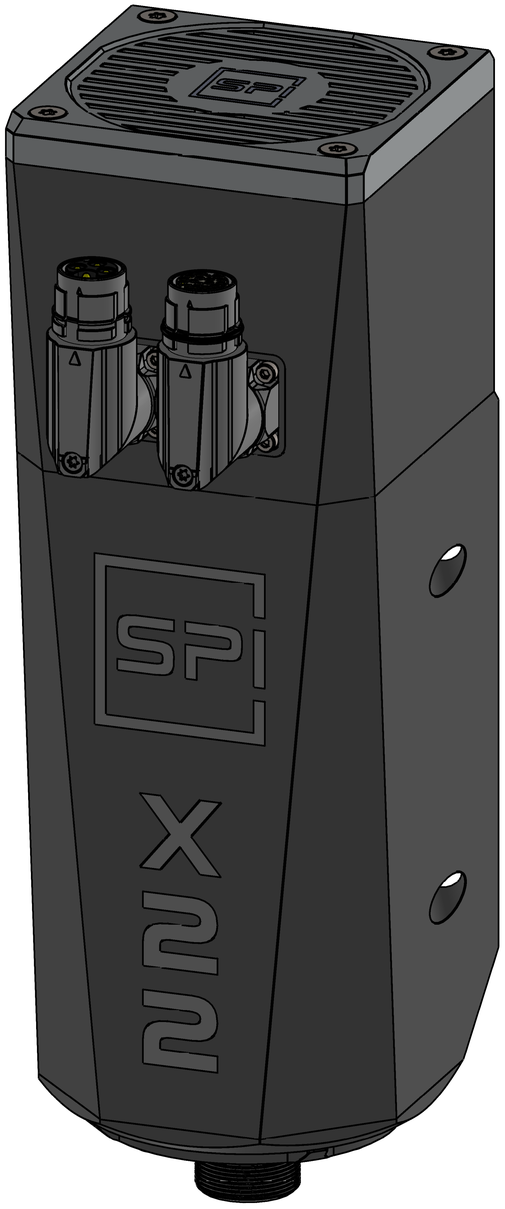

Vollausstattung
(Sensorstecker notwendig ab zweitem Sensor)

Grundausstattung

Titel	Art.-Nr.			
X22-L-ER20	A00004			
SPINOGY® SPINDLE TECHNOLOGY	Maßstab	Rev.	Datum	Blatt
	2:1	A	07.09.2021	2

© 2021 SPINOGY Technische Änderungen, Irrtümer und Druckfehler vorbehalten.